TOMA DIN CM
GASES MEDICINALES

- Unidad terminal que permite el suministro de gases medicinales y vacío mediante conectores DIN selectivos.
- Incorpora tubo de cobre de 10 mm soldado a la base de la toma.
- Diseño sencillo y con una rápida y fácil instalación, tanto para montaje en pared como en cualquier dispositivo médico.
- Doble posición del conector selectivo, reposo y funcionamiento, lo que evita tener que retirarlo si no se va a utilizar.
- Montaje mural, tanto de forma empotrada como en superficie, mediante una caja de plástico común para todos los gases.
- Incluye cerco embellecedor para montaje empotrado y ocultar las posibles irregularidades del paramento.
- Diseño que cumple la norma ISO 13260-2, con certificado CE como Producto Sanitario Clase IIb.

COMPOSICIÓN Y FUNCIONAMIENTO

La toma DIN CM de gases medicinales se compone de un taco soldado a un tramo de tubo de cobre taponado de 10 mm de sección y 150 mm longitud, el cual se conectará a la red de suministro existente. Al taco se fija la válvula de la toma selectiva, la cual permite el paso del fluido gracias a la inserción del conector selectivo, así como de cierre a la desconexión del mismo. La válvula de la toma selectiva está identificada con el símbolo y color identificativo del gas medicinal.
Adicionalmente, y en el caso de montaje mural, la toma DIN se fija a la pared gracias a una caja de montaje superficial y empotrada, la cual incluye una tapa frontal y un cerco de 100 x 100 mm en el caso de que sea empotrada para ocultar las irregularidades del paramento.

DIMENSIONES

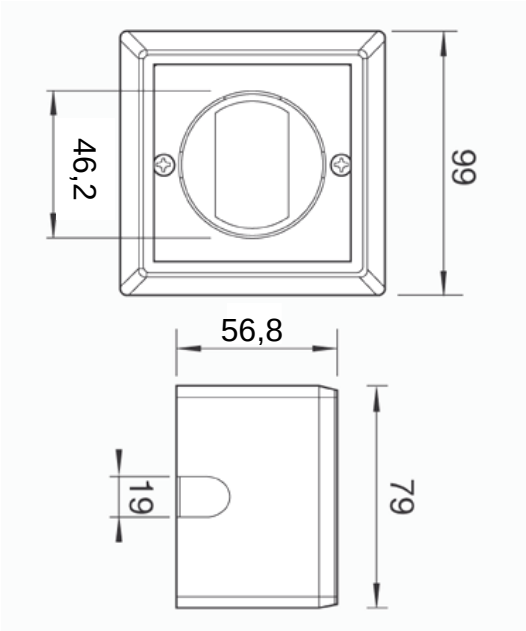

CÓDIGOS

186162	Caja mural y Toma DIN CM Oxígeno	186168	Toma DIN CM Oxígeno
186163	Caja mural y Toma DIN CM Protóxido	186169	Toma DIN CM Protóxido
186164	Caja mural y Toma DIN CM Aire	186170	Toma DIN CM Aire
186165	Caja mural y Toma DIN CM Vacío	186171	Toma DIN CM Vacío
186166	Caja mural y Toma DIN CM Carbónico	186172	Toma DIN CM Carbónico
186167	Caja mural y Toma DIN CM Nitrógeno	186173	Toma DIN CM Nitrógeno

CENTRAL: Aragón 300, 08009 - Barcelona (Spain) - Tel: 93 290 26 00, Fax: 93 290 26 10

Sucursales

03114 – Alicante
Pol. Ind. de las Atalayas
Parcela 157
C/ del Peso
Tel: 965 112 460
Fax: 965 286 074

35219 – Telde
Las Palmas de Gran Canaria
Urbanización Industrial
Salinetas
Tel: 928 130 290
Fax: 928 133 481

07141 – Marratxi
Palma de Mallorca
Pog. Ind. Can Rubiol
Celleters 142
Tel: 971 226 472
Fax: 971 604 364

41013 – Sevilla
Avda .Ramón Carande 10
Tel: 954 239 551
Fax: 954 239 380

48480 – Arrigorriaga
Vizcaya
Barrio del Chaco s/n
Tel: 946 719 206
Fax: 946 719 228

En Portugal (GASIN)

4451-801 – Leça da Palmeira
Oporto (Portugal)
Rua do Progresso 53
Perafita – Apartado 3051
Tel: 00351 22 999 83 00
Fax: 00351 22 999 83 20

08009 – Barcelona
C/ Aragón 300
Tel: 932 902 692
Fax: 932 902 693

28703 – San Sebastian de los Reyes
Madrid
Avda. Tenerife 2 – Edificio 1
Tel: 916 579 558
Fax: 916 579 568

15679 – La Coruña
C\Curros Enríquez 41
(N-IV) - El Temple
Tel: 981 634 041
Fax: 981 639 263

47140 – Laguna de Duero
Valladolid
Avda. Madrid 82
Tel: 983 542 131
Fax: 983 542 133

50015 – Zaragoza
Plataforma logística de Zaragoza
C/ Pertusa 12 – Parcela ALI 7.1
Tel: 976 749 074
Fax: 976 749 075

2735-521 – Cácem
Lisboa (Portugal)
Estrada Nacional 249 – km. 1,8-D
San Marcos
Tel: 00351 21 427 00 00
Fax: 00351 21 426 46 56

www.carburos.com